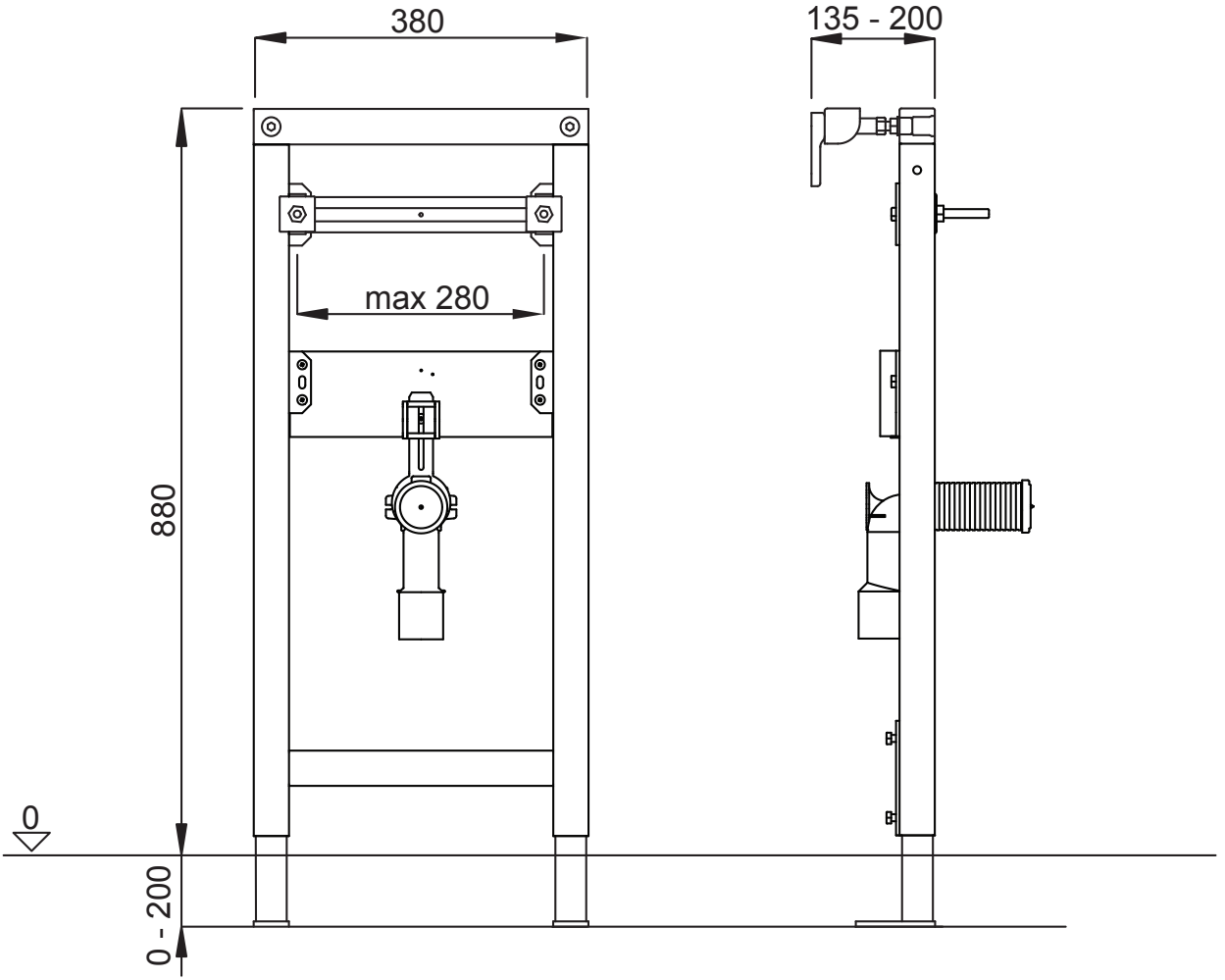
380
135 - 200
max 280
880
0
0 - 200