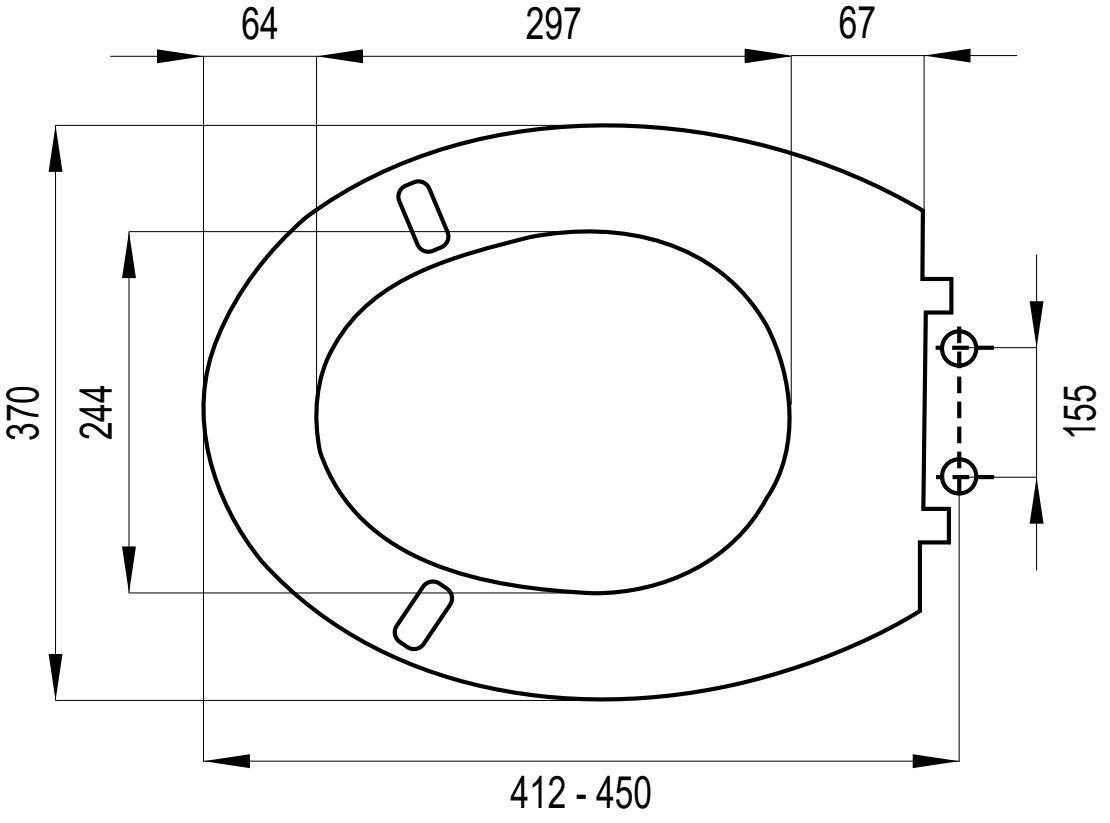
64
297
67
370
244
155
412 - 450