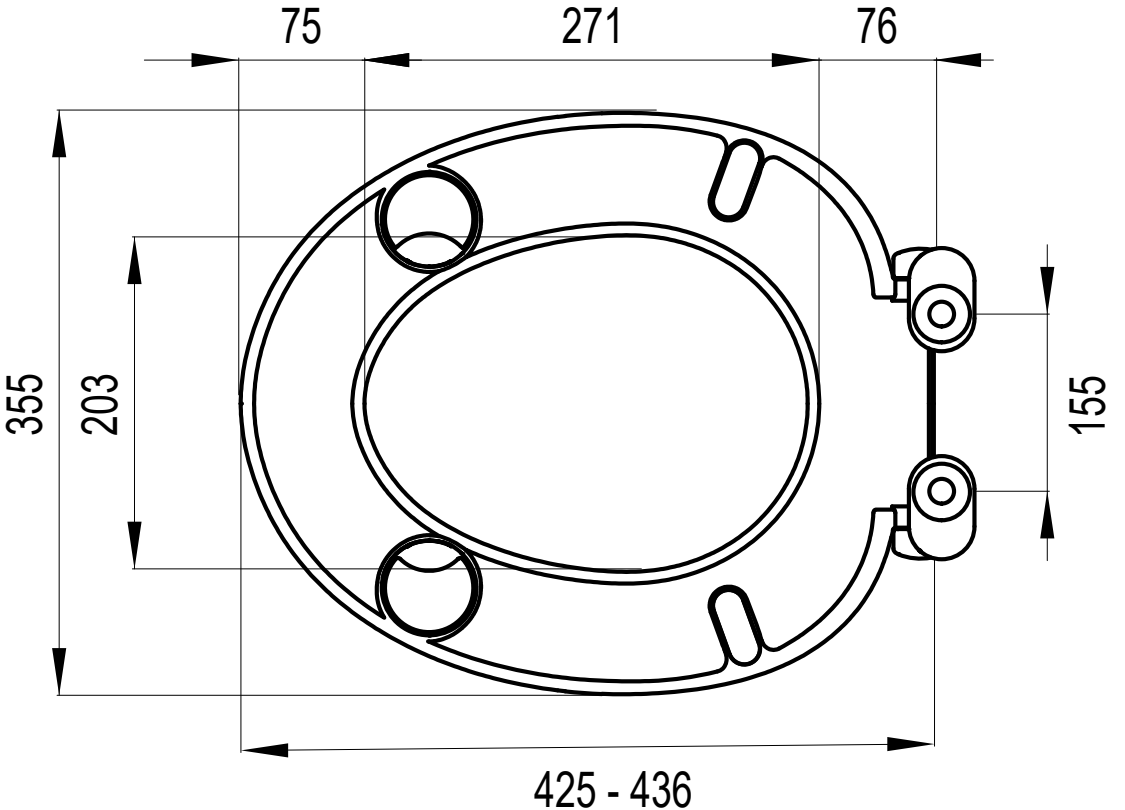
75
271
76
355
203
155
425 - 436