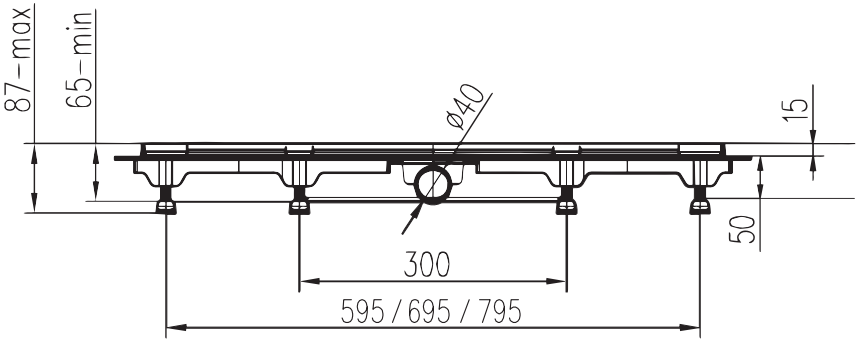
87–max
65–min
ø40
15
50
300
595 / 695 / 795

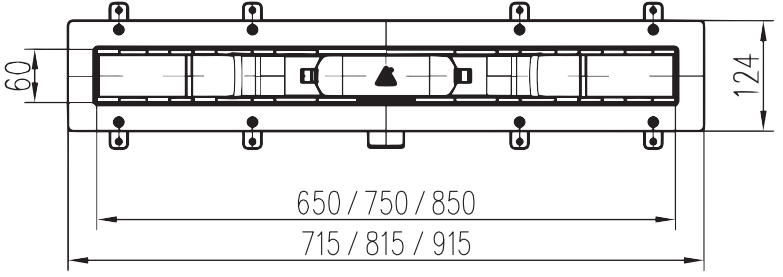
60
124
650 / 750 / 850
715 / 815 / 915