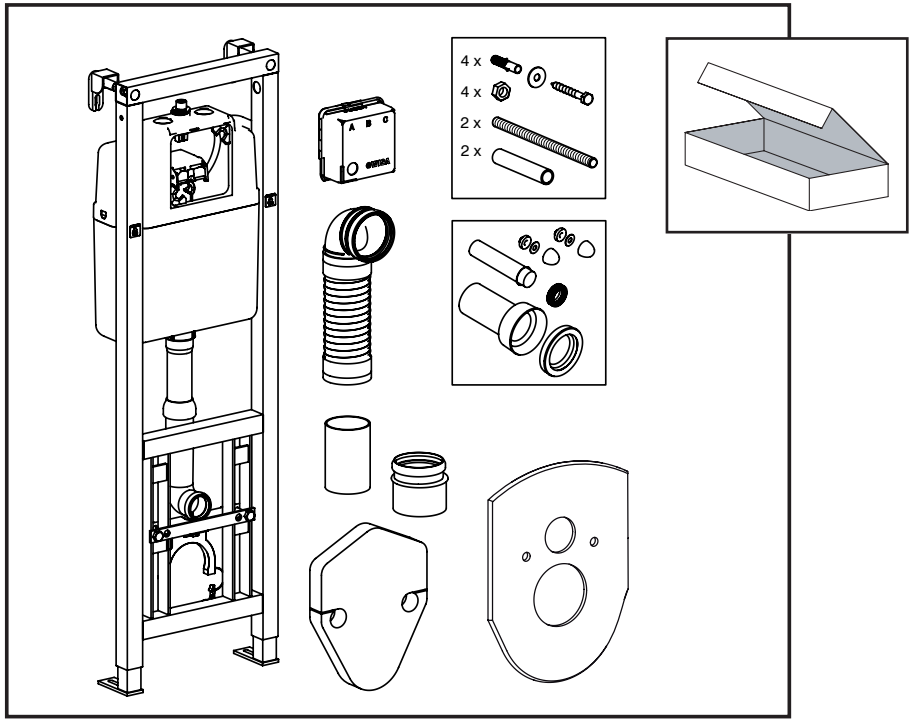

WC FRONT VARIO

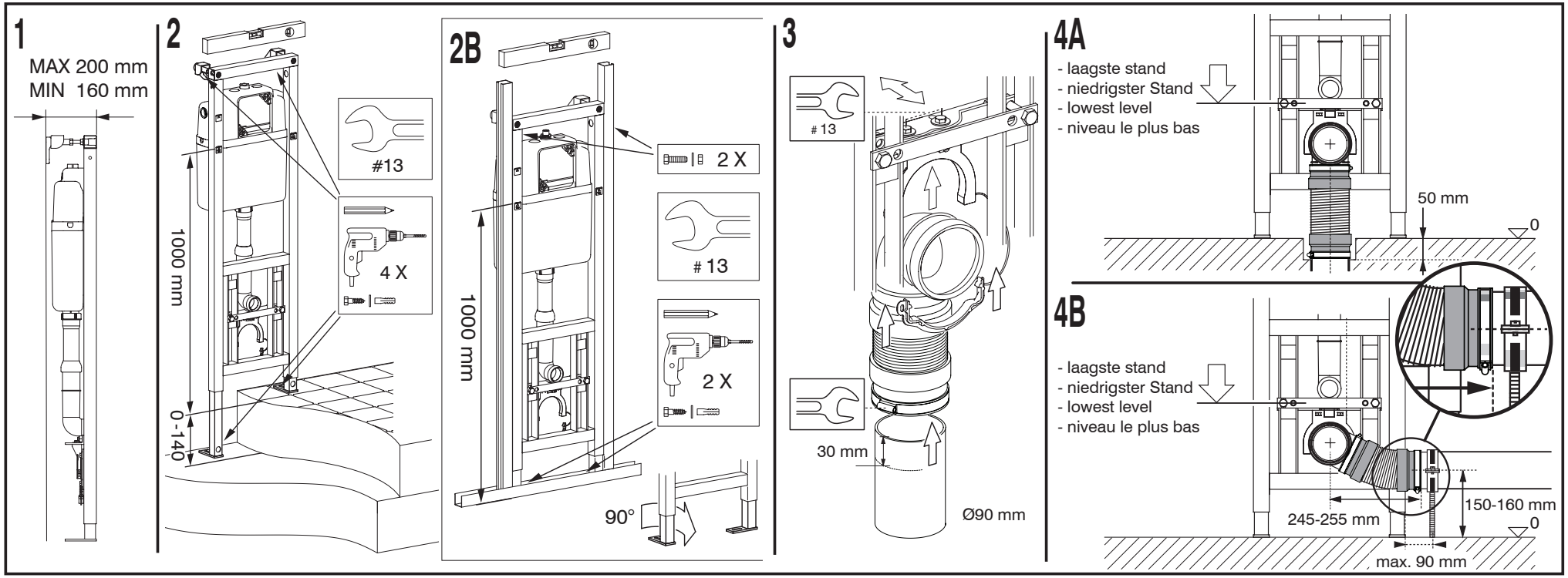

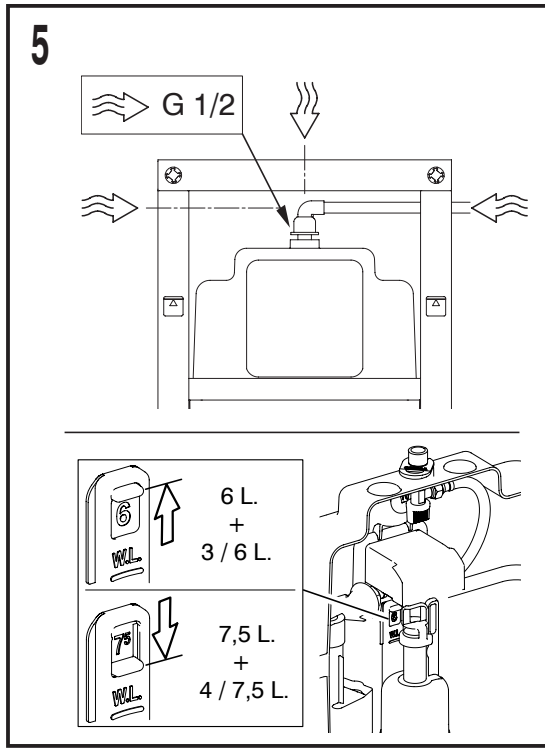

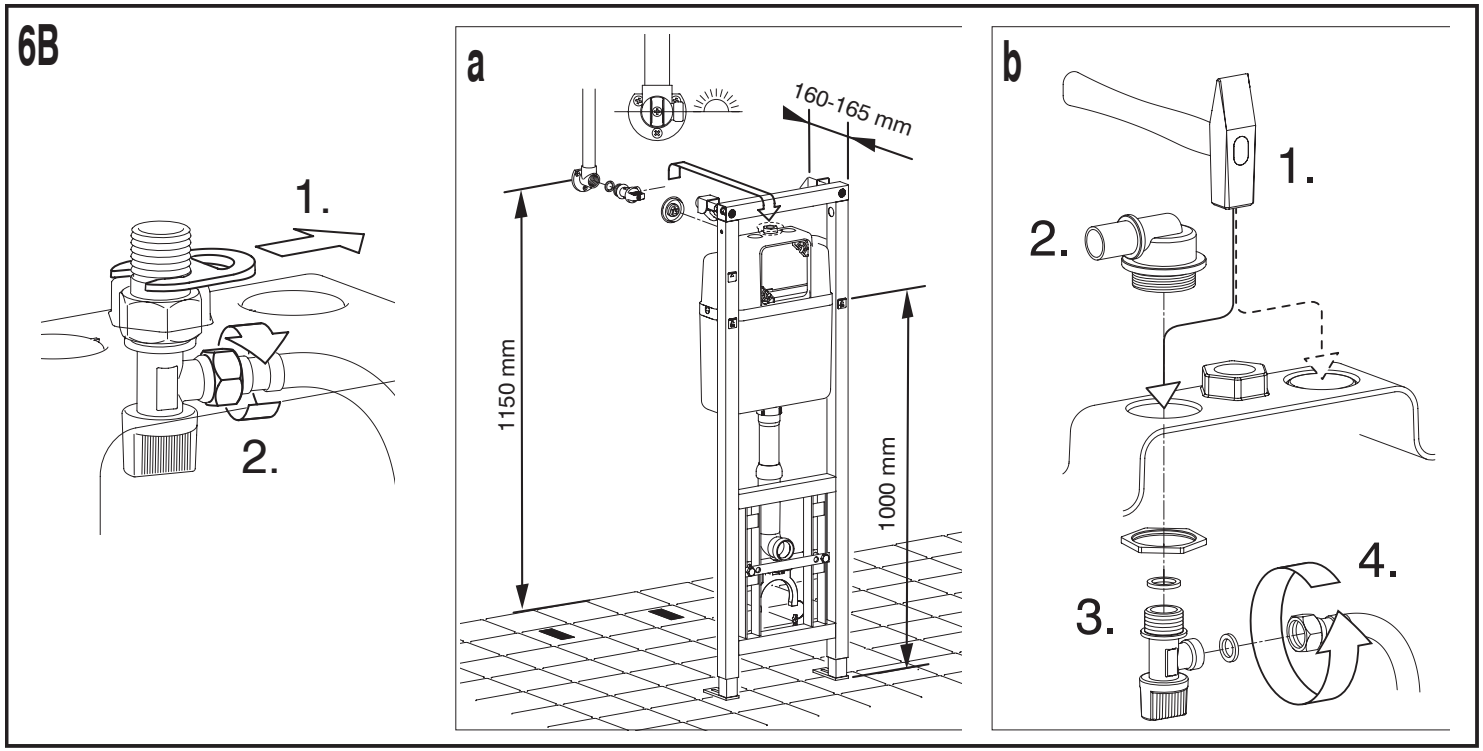

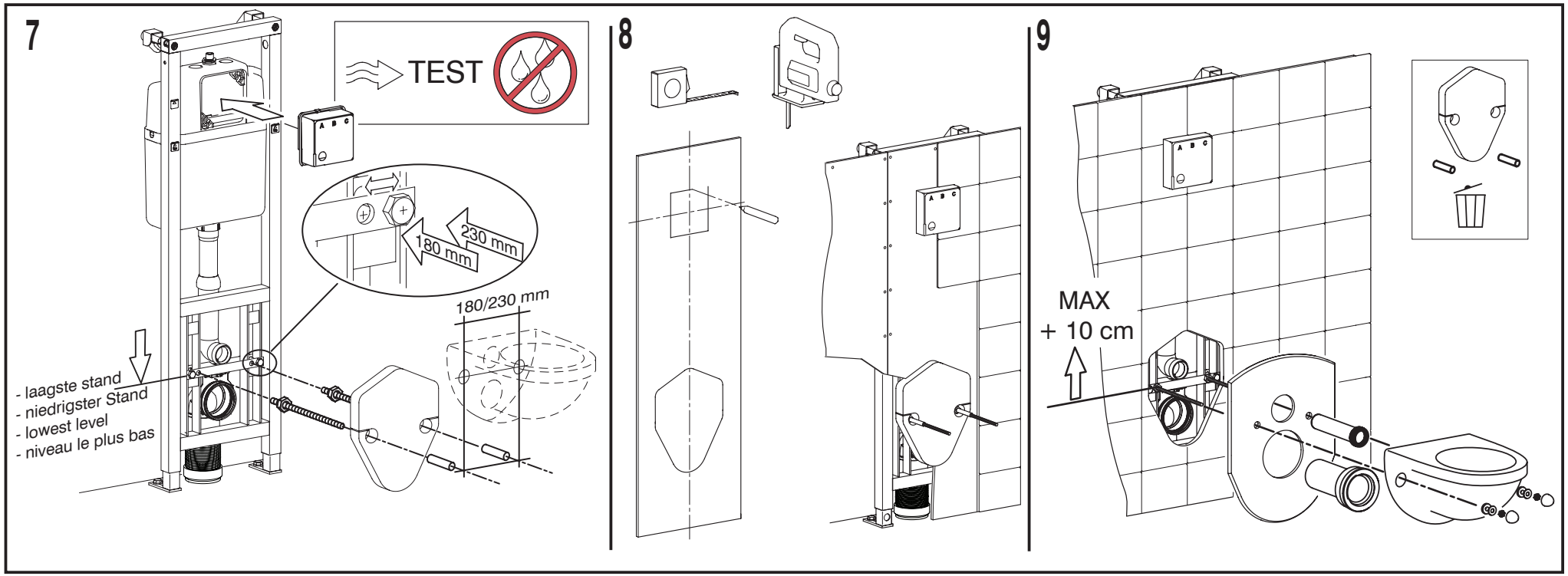

ART.NR. 1449.979725 VERSIE 2019.04 A4 Fluidmaster BV Driepoortenweg 5 6827 BP Arnhem NL infonl@fluidmaster.com